ALDA 170X80

ОТДЕЛЬНОСТОЯЩАЯ ВАННА 101912G
Дизайн: Salini SRL

Размеры: 1700 x 800 x 595 мм
Вес нетто / брутто: 137 / 188 кг
Объём до перелива: 350 л
Глубина до перелива: 390 мм
Материал: S-Sense
Покрытие: глянцевое
Цвет: RAL / белый
Комплектация: интегрированный слив-перелив, сифон, донный клапан Up&Down в цвет изделия с логотипом Salini
Требуемый смеситель: напольный
Гарантия: 5 лет
Производство: Италия / Россия

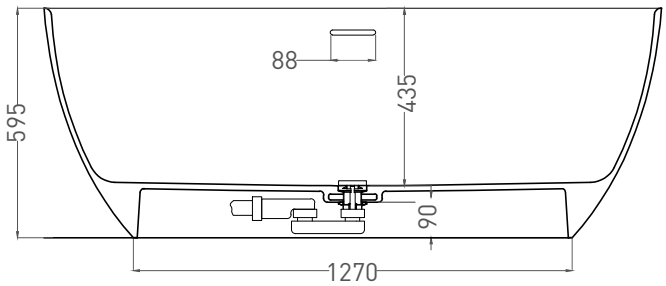

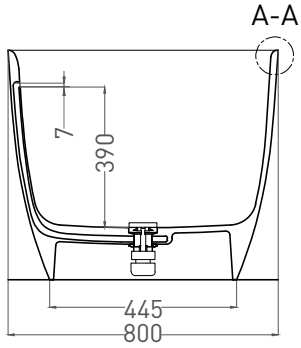

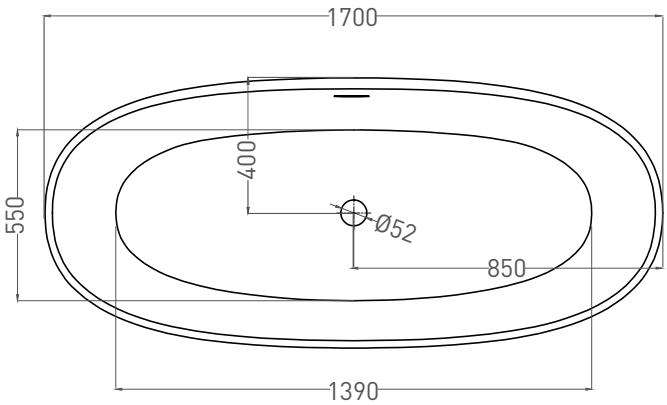

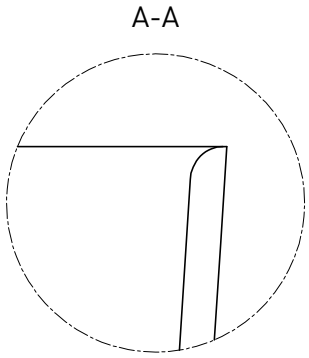

Salini SRL
20122 Italia, Milano, Largo Ildefonso Schuster, 1
info@salini-srl.com
www.salini-srl.com

© Salini SRL - All rights reserved
Все права защищены. Несанкционированное копирование, публикация, полное или частичное воспроизведение запрещены.

ALDA 170X80

ОТДЕЛЬНОСТОЯЩАЯ ВАННА 101922M

Дизайн: Salini SRL

Размеры: 1700 x 800 x 595 мм
Вес нетто / брутто: 105 / 156 кг
Объём до перелива: 350 л
Глубина до перелива: 390 мм
Материал: S-Stone
Покрытие: матовое
Цвет: RAL / белый
Комплектация: интегрированный слив-перелив, сифон, донный клапан Up&Down в цвет изделия с логотипом Salini
Требуемый смеситель: напольный
Гарантия: 5 лет
Производство: Италия / Россия

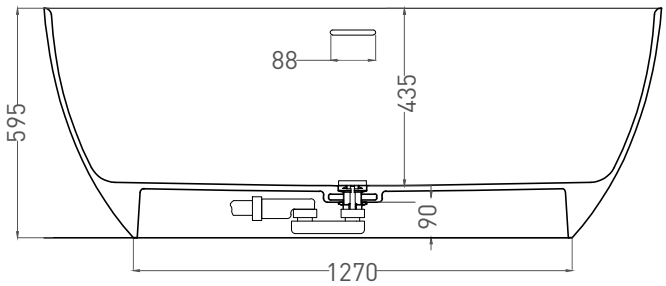

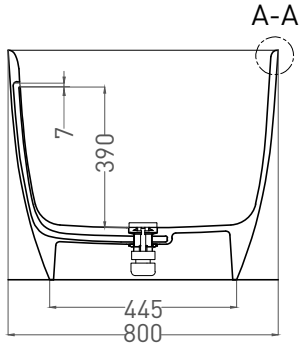

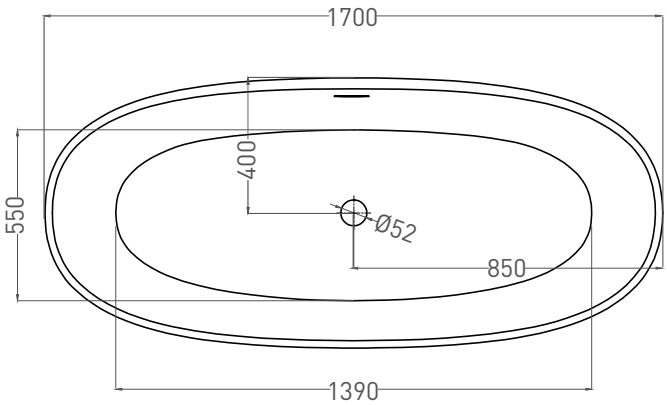

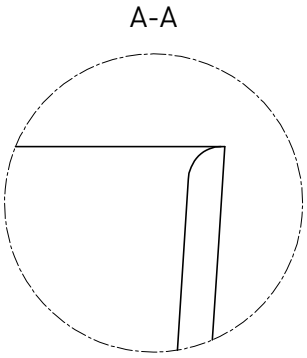

Salini SRL
20122 Italia, Milano, Largo Ildefonso Schuster, 1
info@salini-srl.com
www.salini-srl.com

© Salini SRL - All rights reserved
Все права защищены. Несанкционированное копирование, публикация, полное или частичное воспроизведение запрещены.